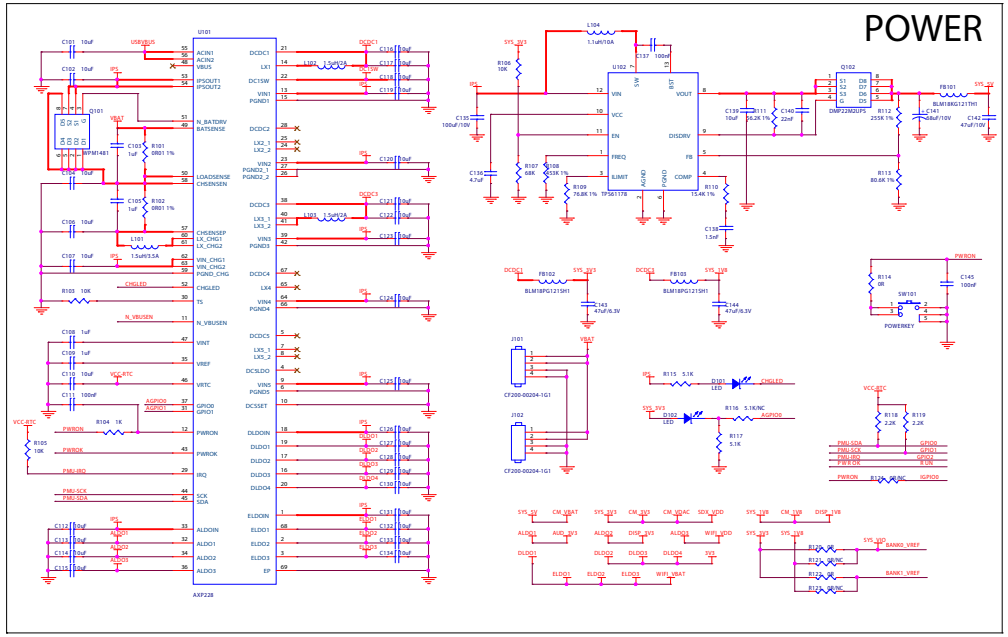
POWER
U101
AXP228
U102
TPS61178
Q102
DMP2130UFS
Q101
BPM1481
L101
L102
L103
L104
L105
L106
L107
L108
L109
L110
L111
L112
L113
L114
L115
L116
L117
L118
L119
L120
L121
L122
L123
L124
L125
L126
L127
L128
L129
L130
L131
L132
L133
L134
L135
L136
L137
L138
L139
L140
L141
L142
L143
L144
L145
FB101
FB102
FB103
FB301
J101
CF200-00204-1G1
J102
CF200-00204-1G1
SW101
POWERKEY
D101
LED
D102
LED
PWRON
CHGLED
N_VBUSEN
VCC_RTC
VBAT
SYS_3V3
SYS_5V
SYS_1V8
SYS_1V5
SYS_2V
CM_VBAT
CM_1V8
CM_VDAC
SDX_VDD
DISP_1V8
ALDO1
AUD_3V3
ALDO2
DISP_3V3
ALDO3
WIFI_VDD
DLDO1
DLDO2
DLDO3
DLDO4
3V3
ELDO1
ELDO2
ELDO3
WIFI_VBAT
BANK0_VREF
BANK1_VREF
PMU-SDA
PMU-SCL
PMU-IRQ
PMU-SCK
PMU-SDA
IGPIO0
IGPIO1
IGPIO2
IGPIO3
USBVBUS
IP5
VBAT
N_BATDRV
N_BATSENSE
LOADSENSE
CHSENSEN
CHSENSEP
LX_CHG1
LX_CHG2
VIN_CHG1
VIN_CHG2
PGND_CHG
CHGLED
TS
N_VBUSEN
VINT
VREF
VRTC
GPIO0
GPIO1
PWRON
PWROK
IRQ
SCK
SDA
ALDOIN
ALDO1
ALDO2
ALDO3
DCDC1
DCDC2
DCDC3
DCDC4
DCDC5
DC5LDO
DCSSET
DLDOIN
DLDO1
DLDO2
DLDO3
DLDO4
ELDOIN
ELDO1
ELDO2
ELDO3
EP
VIN
VCC
EN
FREQ
ILIMIT
AGND
PGND
SW
VOUT
DISDRV
FB
COMP
RST
VBUS
VIN1
VIN2
VIN3
VIN4
VIN5
PGND1
PGND2
PGND3
PGND4
PGND5
LX1
LX2
LX3
LX4
LX5
DC15W
DCSW
AGPIO0
AGPIO1
AGPIO2
AGPIO3
AGPIO4
AGPIO5
AGPIO6
AGPIO7
AGPIO8
AGPIO9
AGPIO10
AGPIO11
AGPIO12
AGPIO13
AGPIO14
AGPIO15
AGPIO16
AGPIO17
AGPIO18
AGPIO19
AGPIO20
AGPIO21
AGPIO22
AGPIO23
AGPIO24
AGPIO25
AGPIO26
AGPIO27
AGPIO28
AGPIO29
AGPIO30
AGPIO31
AGPIO32
AGPIO33
AGPIO34
AGPIO35
AGPIO36
AGPIO37
AGPIO38
AGPIO39